# ECARTEUR GOSSET, ADULTE, SIMPLE

**Ref. IE19900**

Holtex

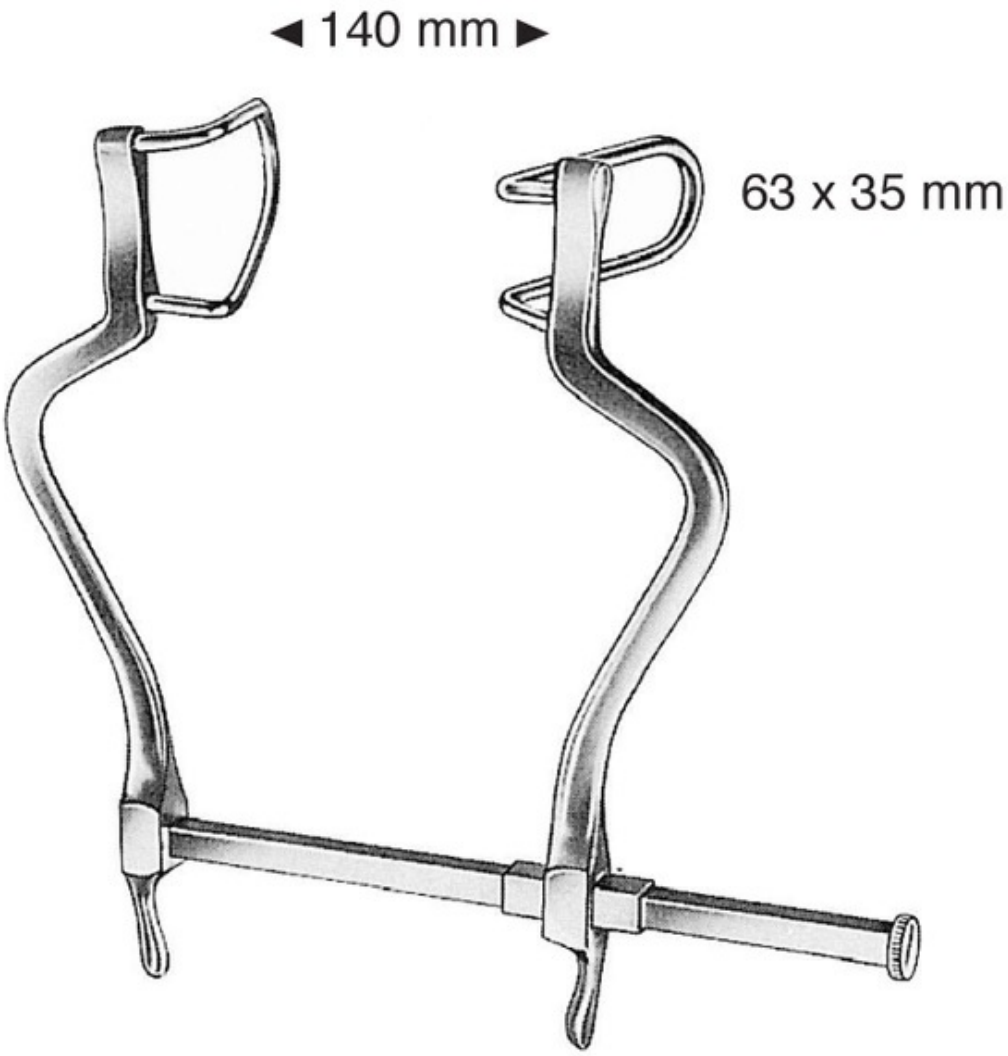


CE

DISPOSITIF MEDICAL CLASSE Ir MEDICAL DEVICE

GARANTIE 2 ANS 2 YEARS GUARANTEE

STAINLESS INOX STEEL



SPENGLER MEDICAL | 30 rue Jean de Guiramand
13290 Aix-en-Provence | France
www.spengler-med.fr
+33(0)4 42 90 31 31
info@spengler-med.fr

# ECARTEUR GOSSET, ADULTE, SIMPLE

**Ref. IE19900**

Holtex

## Caractéristiques

| | | | |
|---|---|---|---|
| Marquage CE | CE | Dispositif Médical | Classe Ir |
| Code barre | 08961104723153 | Code douanier | 90189084 |
| Garantie (mois) | 24 | Pays | Pakistan |
| MESURES | | | |
| Unité emballée / Largeur (cm) | nc | Unité nue / Largeur (cm) | 19 |
| Unité emballée / Hauteur (cm) | nc | Unité nue / Hauteur (cm) | 7.2 |
| Unité emballée / Longueur (cm) | nc | Unité nue / Longueur (cm) | 19.5 |
| Unité emballée / Poids (kg) | 0.361 | Unité nue / Poids (kg) | 0.361 |
| CONDITIONS DE STOCKAGE SPÉCIFIQUES | | | |
| Température mini | NA | Température maxi | NA |
| Humidité mini | NA | Humidité maxi | NA |
| AUTRES CARACTÉRISTIQUES | | | |
| Unité emballée / Quantité | 1 | | |



SPENGLER MEDICAL | 30 rue Jean de Guiramand
13290 Aix-en-Provence | France
www.spengler-med.fr
+33(0)4 42 90 31 31
info@spengler-med.fr